6629

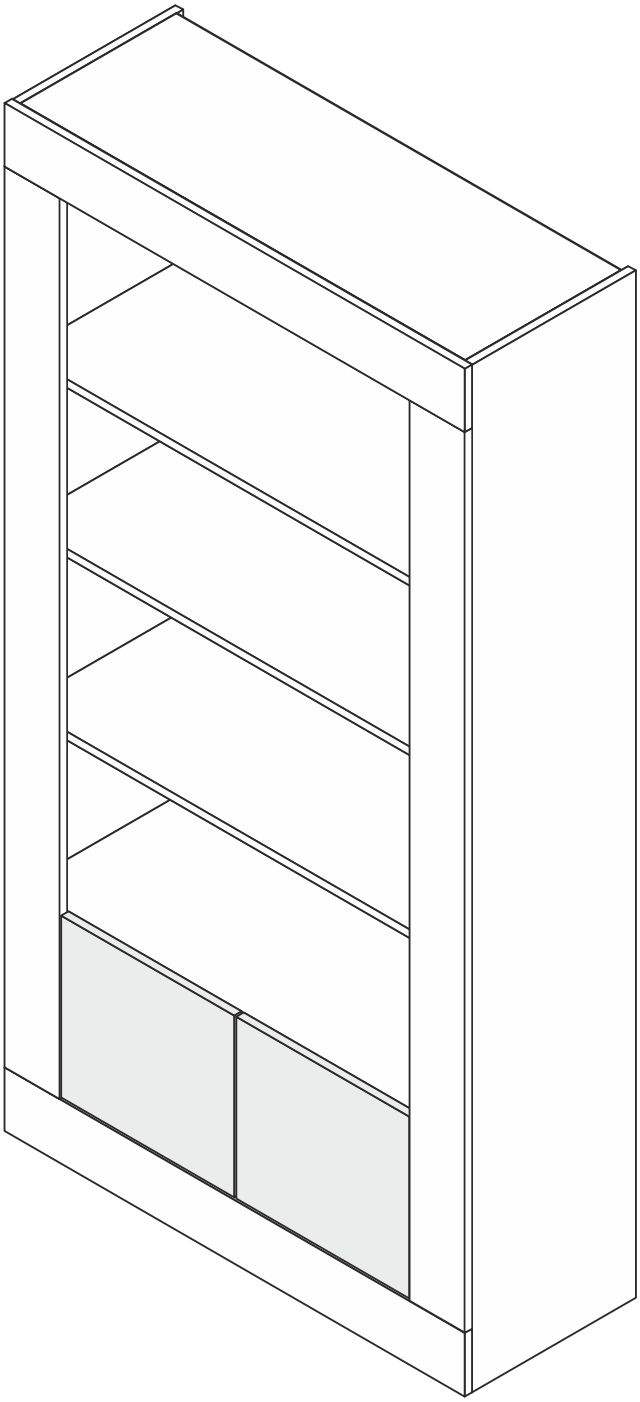

Forés®
... con madera de hogar!

ESTANTERÍA - BOOKCASE - ÉTAGÈRE - PRATELEIRA - SCAFFALE - BÜCHERGESTELL - ΡΑΦΙΈΡΑ

INSTRUCCIONES DE MONTAJE - ASSEMBLING INSTRUCTIONS - NOTICE DE MONTAGE- INSTRUÇÕES DE MONTAGEM - ISTRUZIONI DI MONTAGGIO - MONTAGEANLEITUNG - ΟΔΗΓΊΕΣ ΣΥΝΑΡΜΟΛΌΓΗΣΗΣ

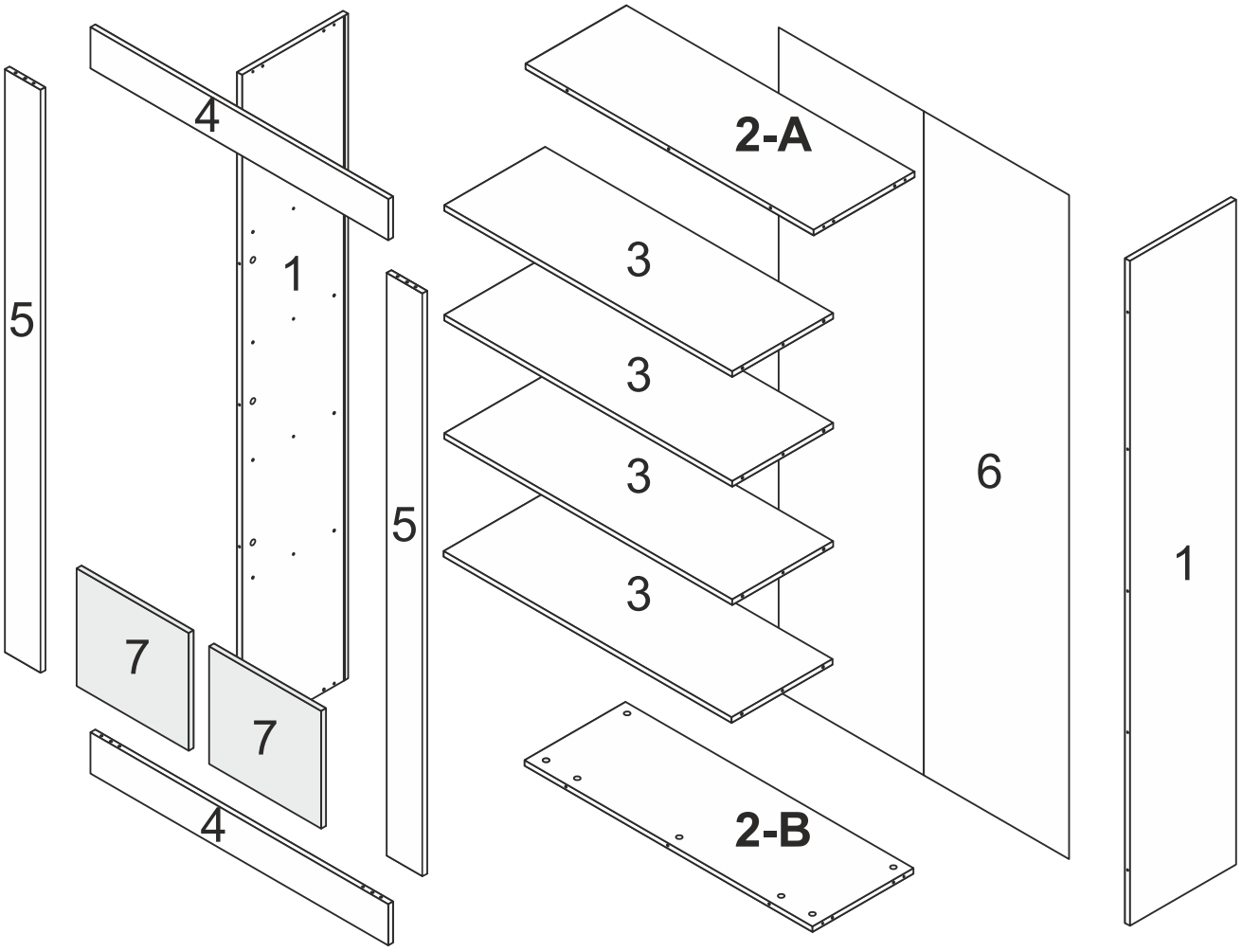
4
5
1
5
2-A
3
3
3
3
6
1
7
7
4
2-B

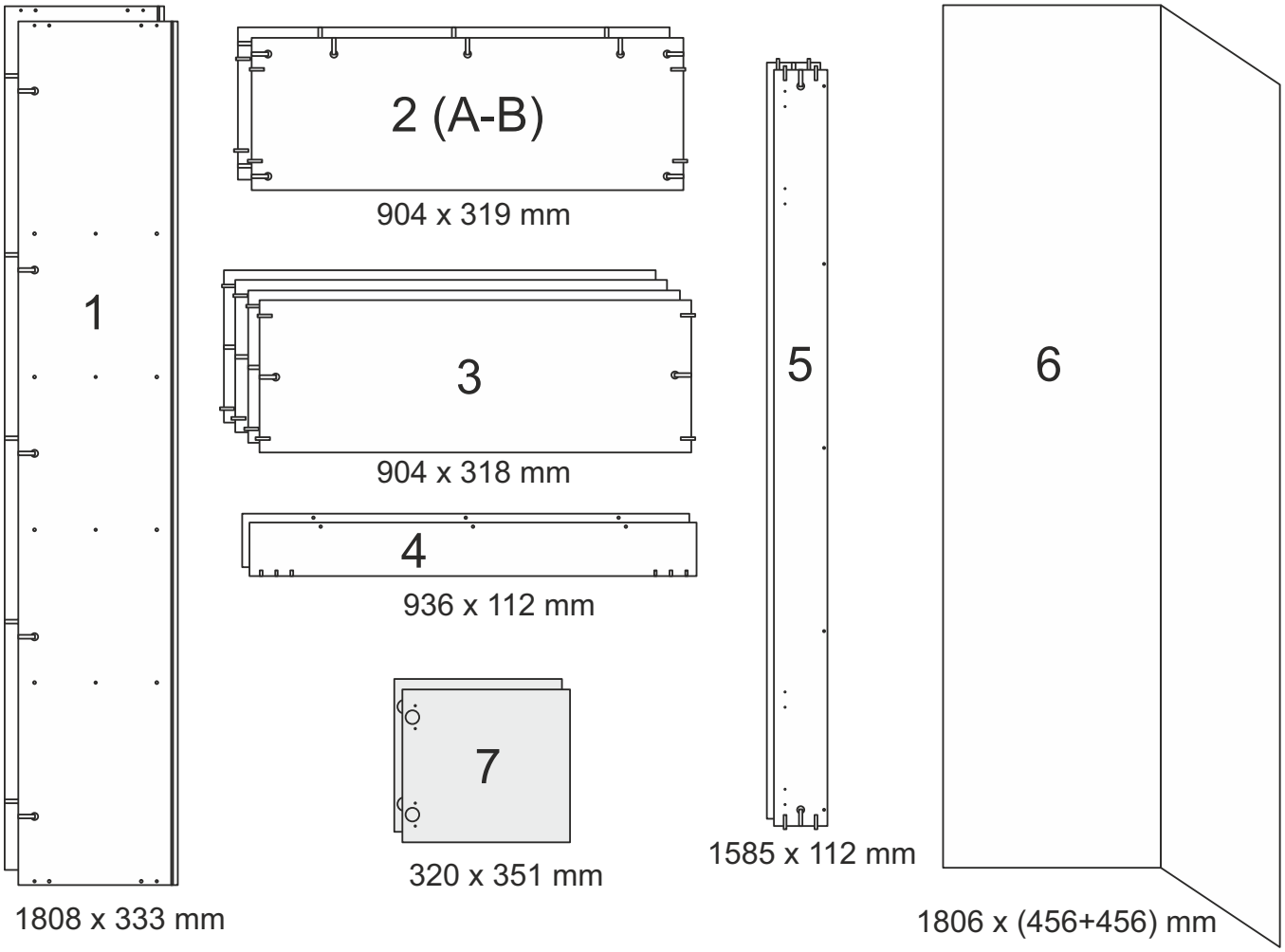
1
1808 x 333 mm
2 (A-B)
904 x 319 mm
3
904 x 318 mm
4
936 x 112 mm
7
320 x 351 mm
5
1585 x 112 mm
6
1806 x (456+456) mm

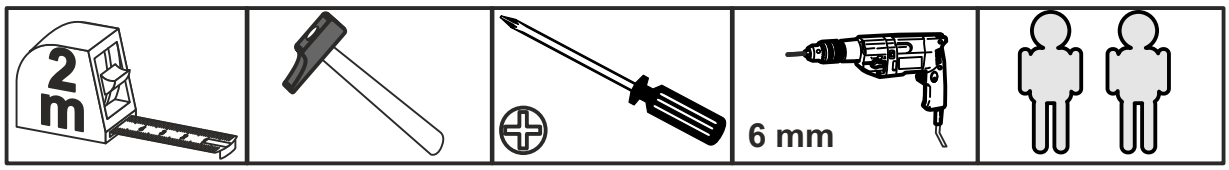

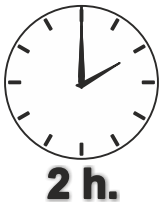

A x 32

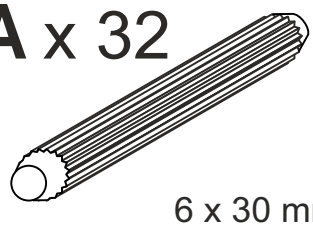

E x 36

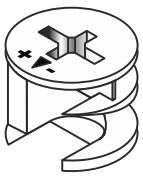

F x 36

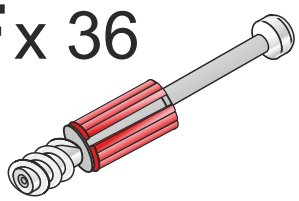

L x 4

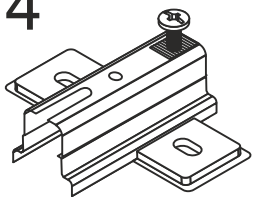

M x 2

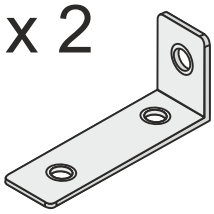

N x 5

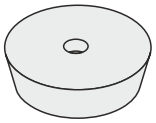

P x 30

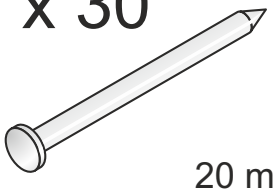

V x 28

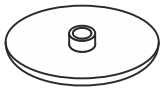

W x 2

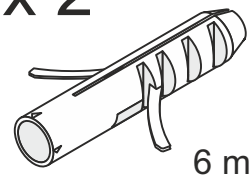

Y x 10

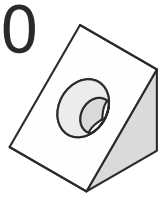

J x 4

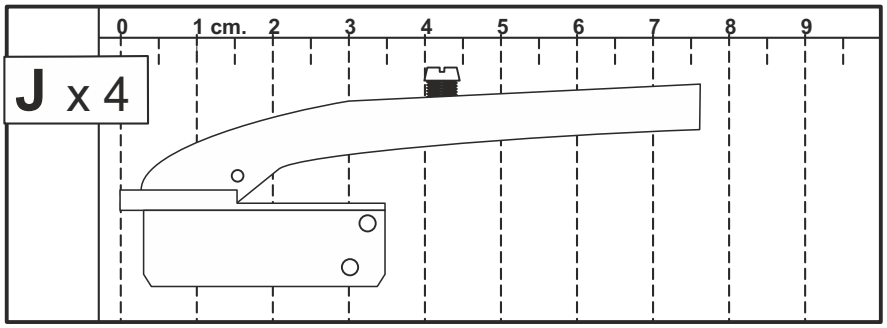

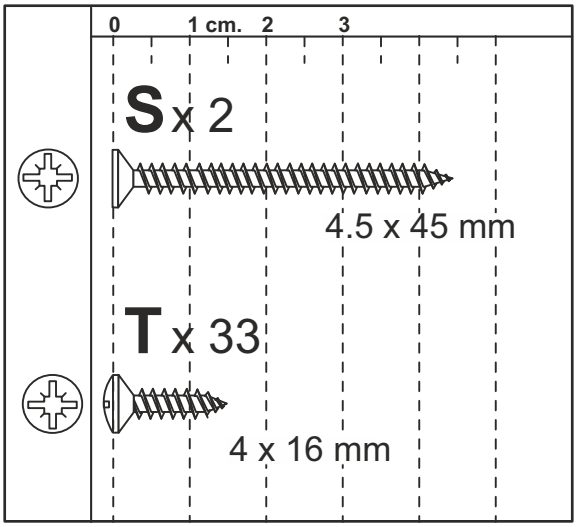

1

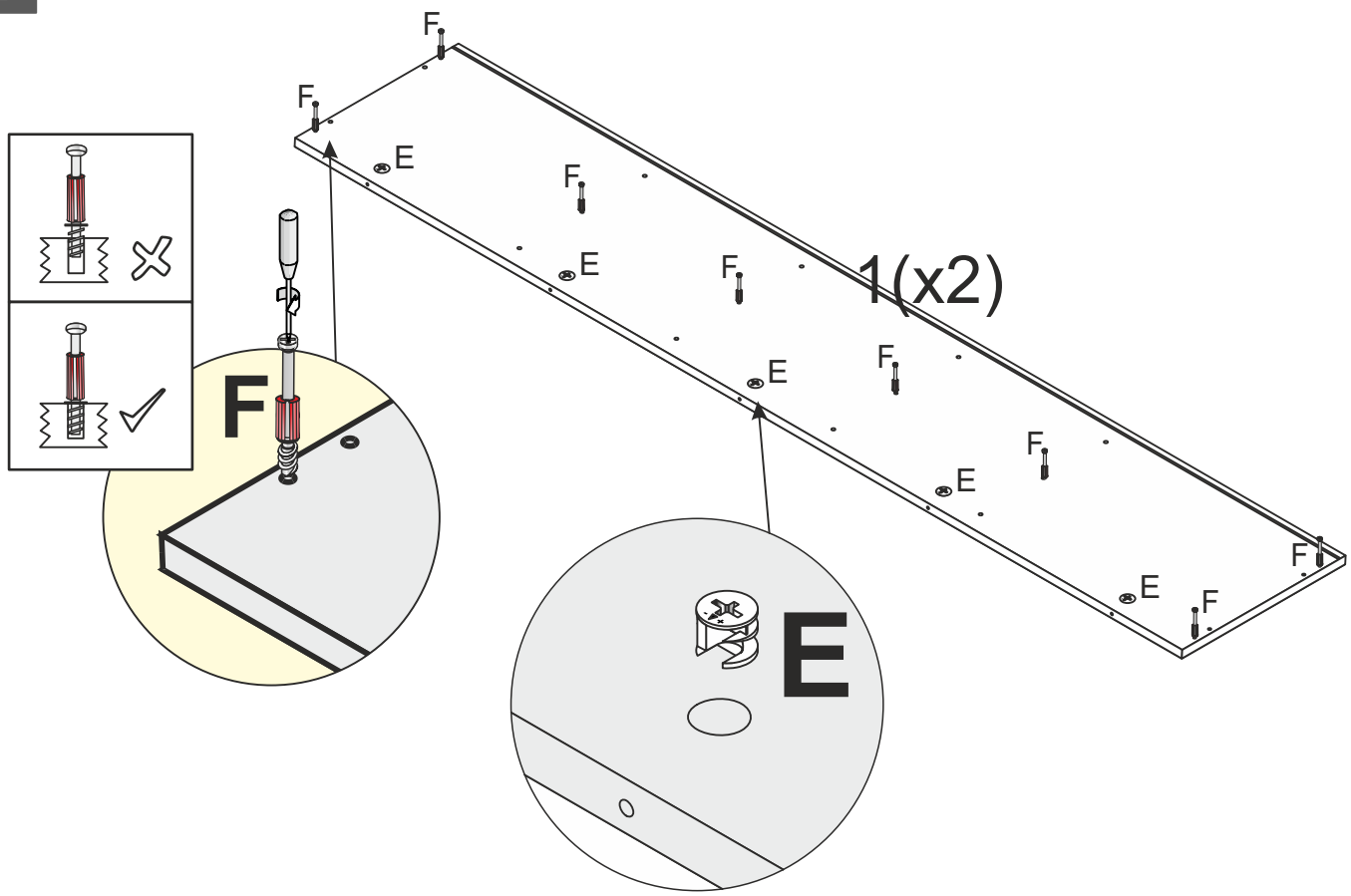

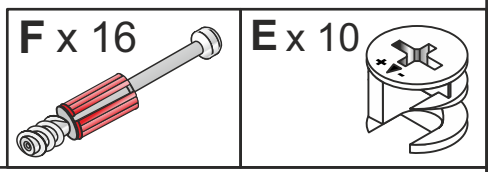

2

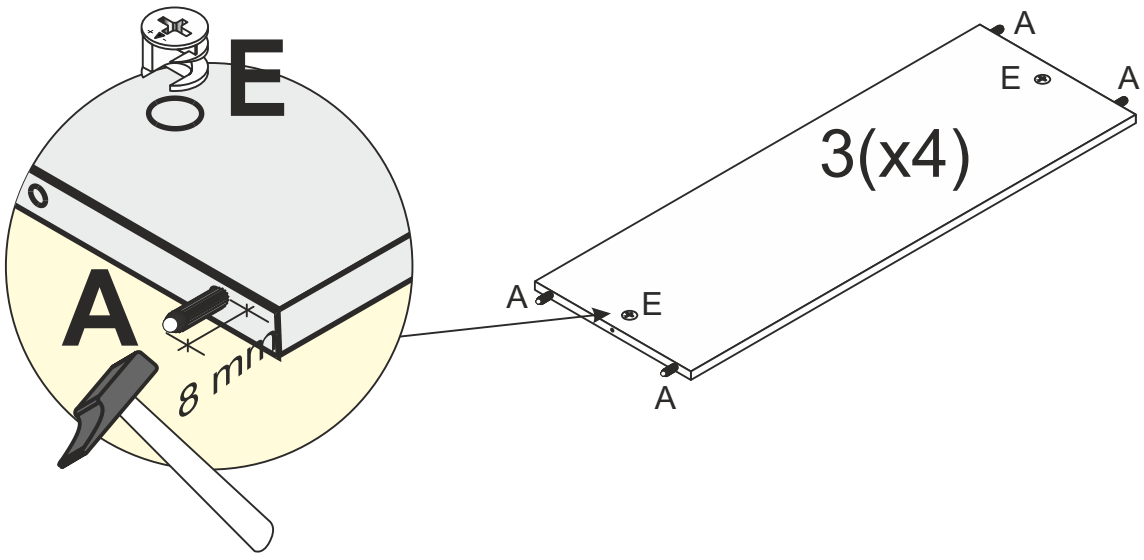

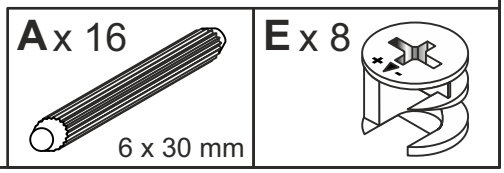

3

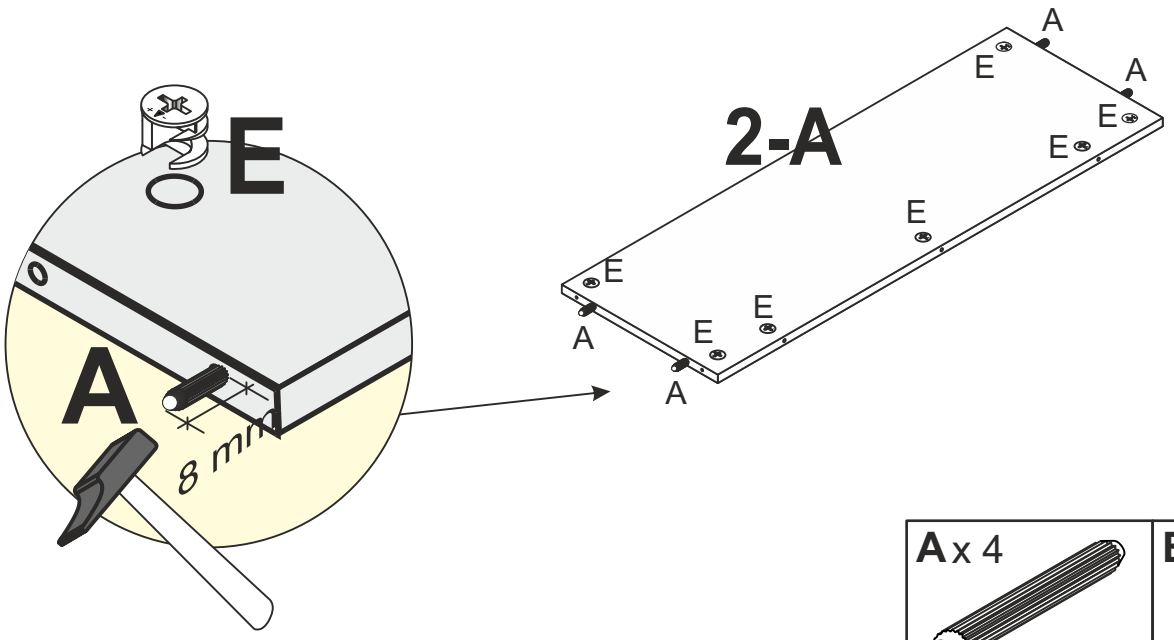

A x 4	E x 7
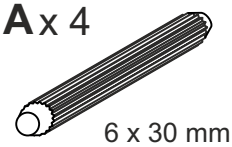 6 x 30 mm	

4

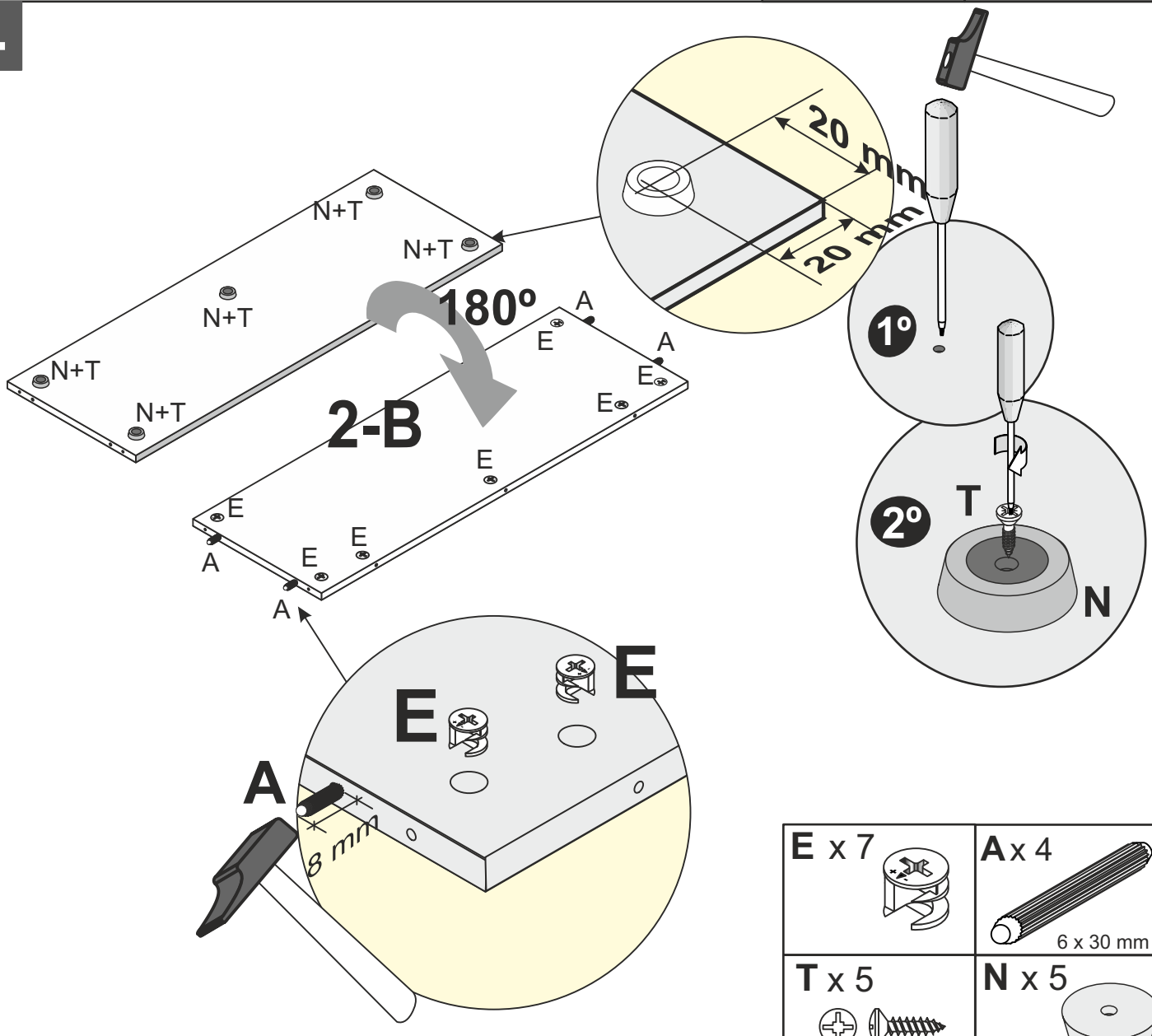

E x 7	A x 4
	6 x 30 mm
T x 5 4 x 16 mm	**N x 5** 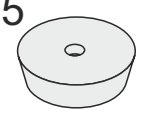

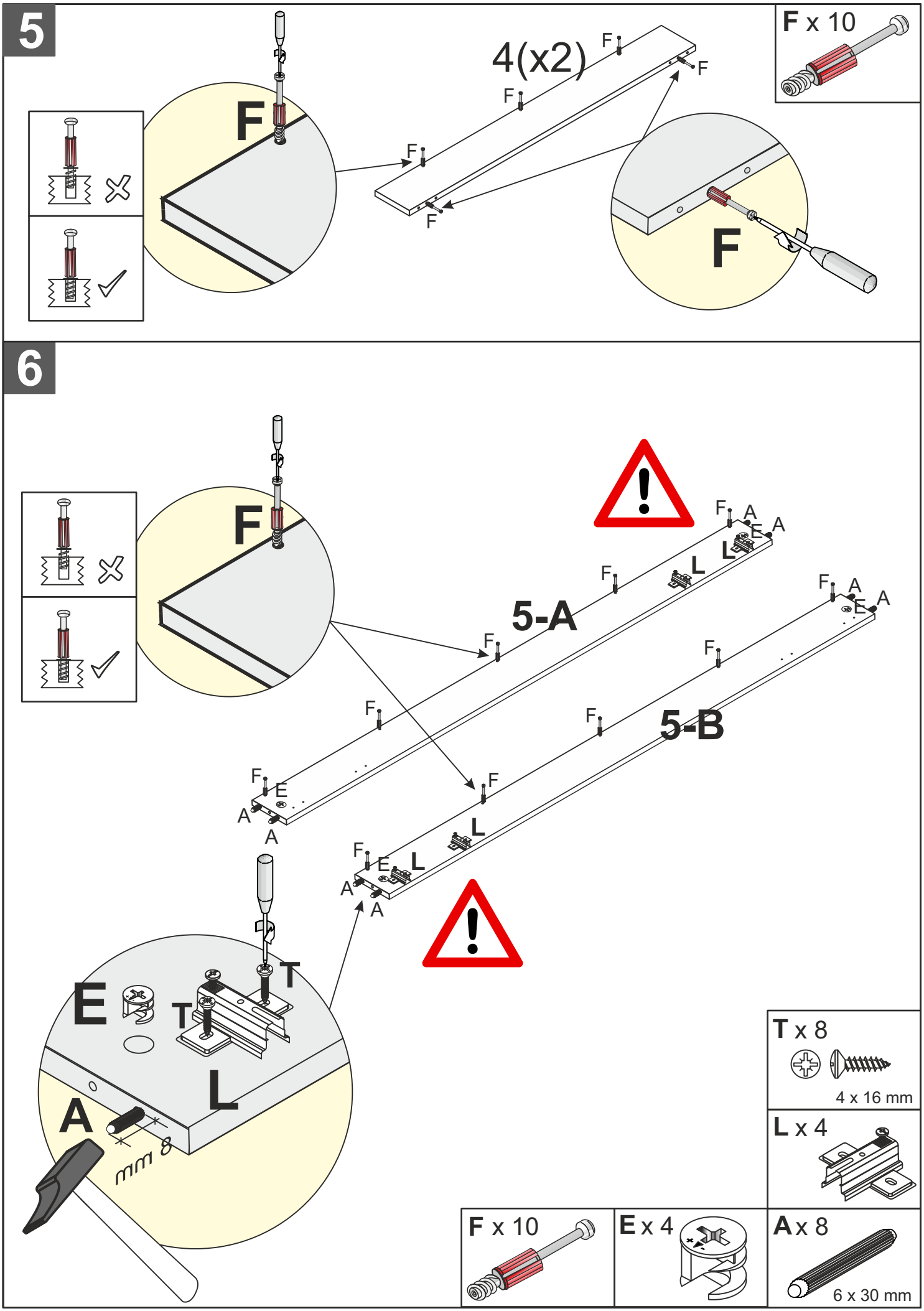
5
F x 10
4(x2)
F
6
5-A
5-B
T x 8
4 x 16 mm
L x 4
F x 10
E x 4
A x 8
6 x 30 mm
mm 8

7

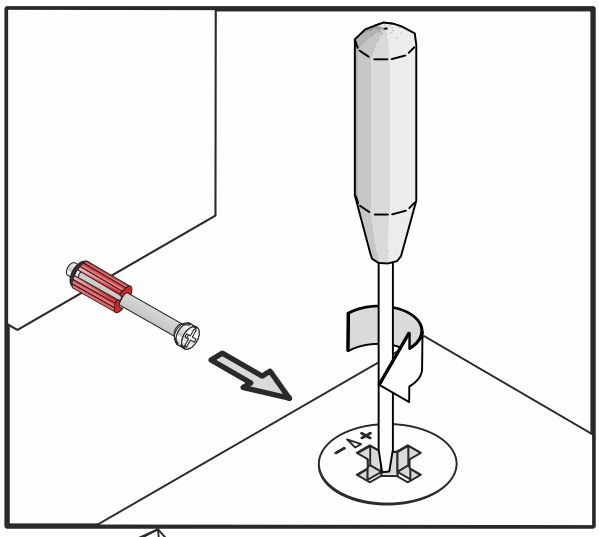

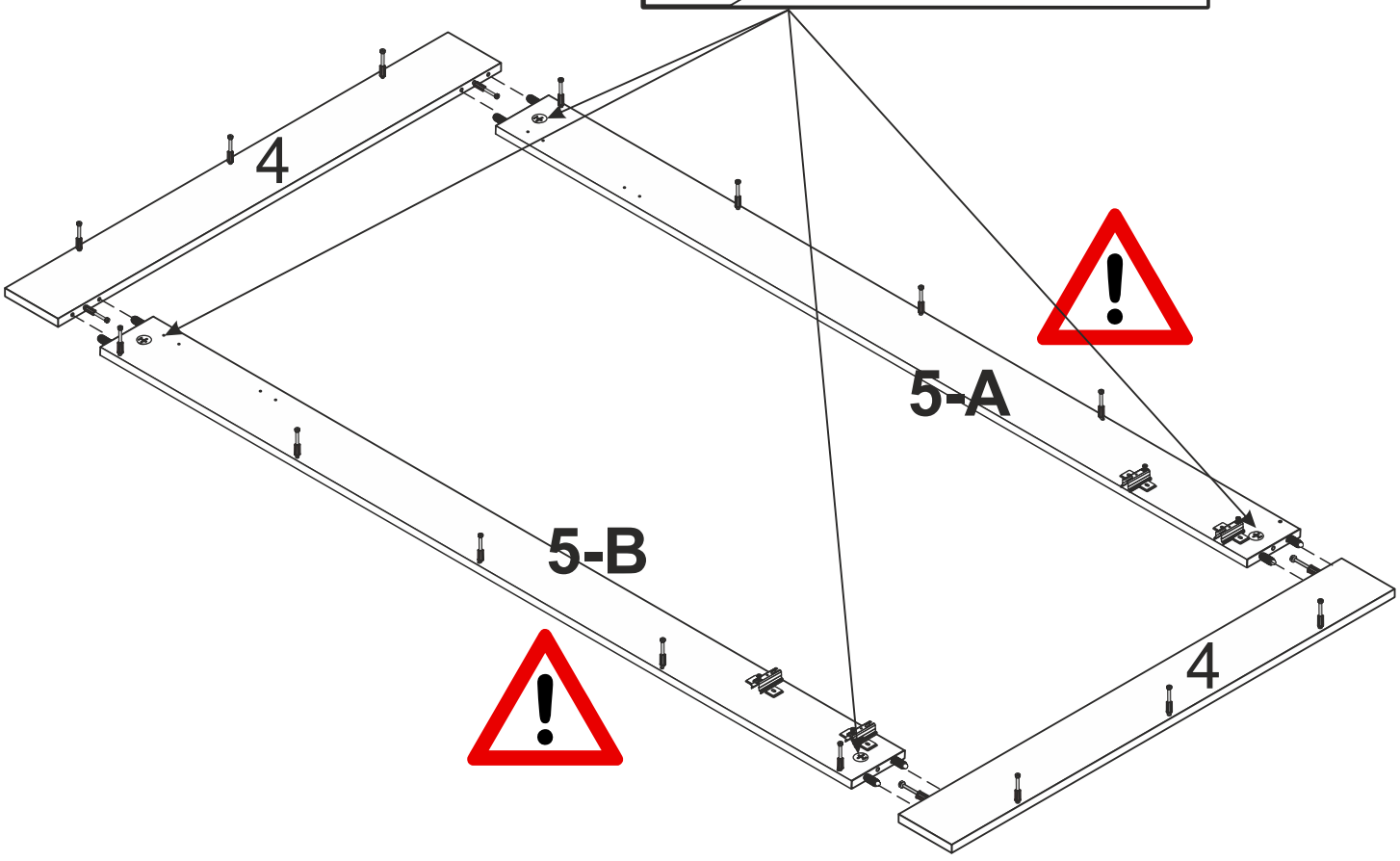

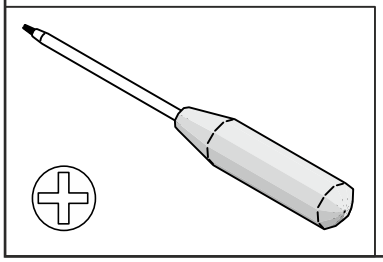

8

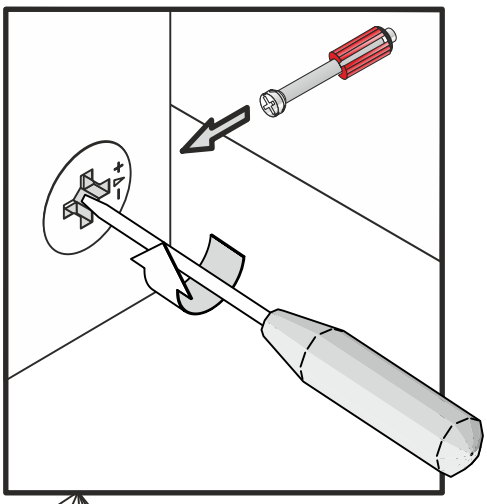

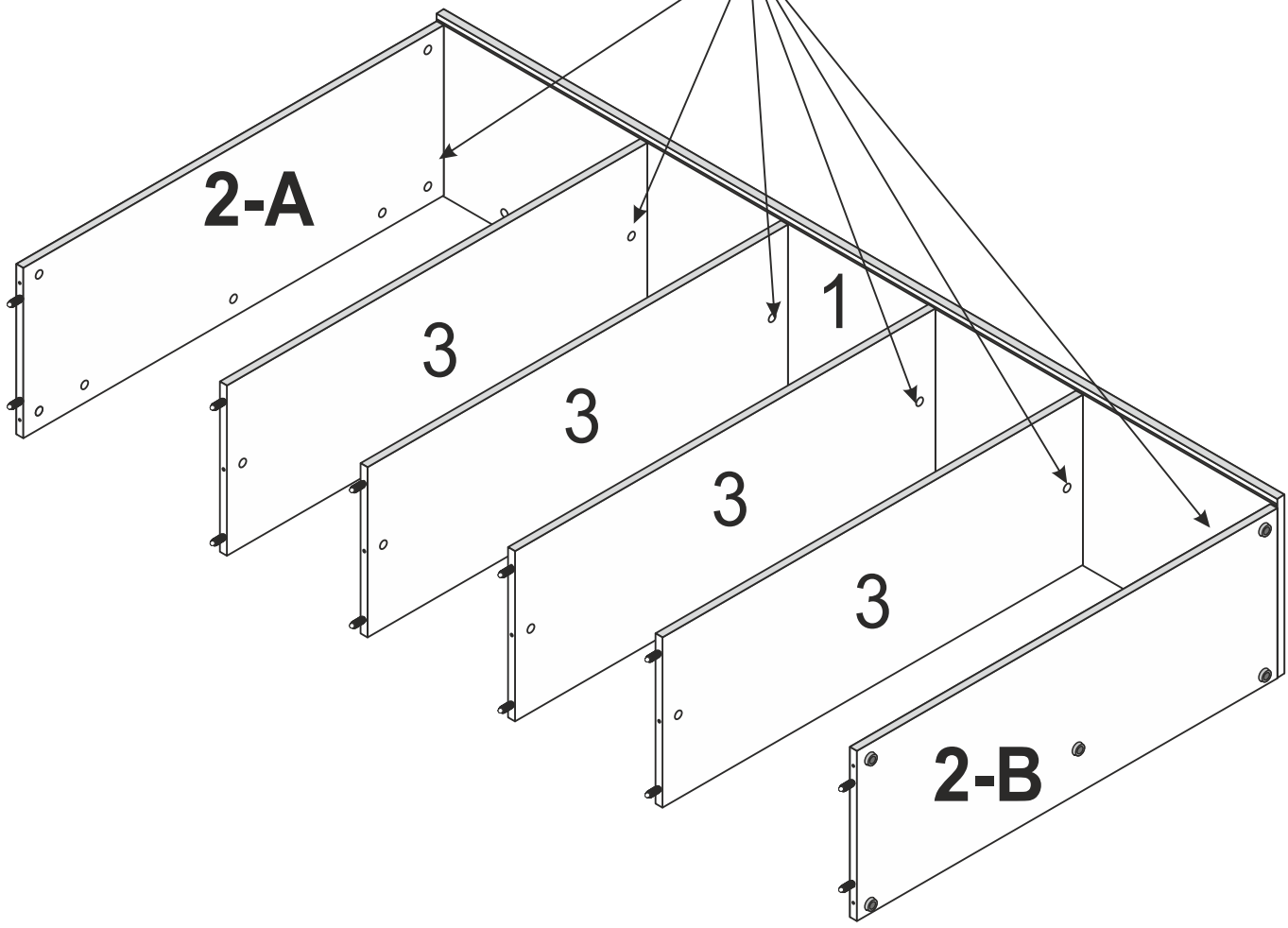

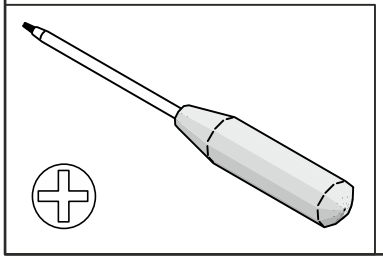

9

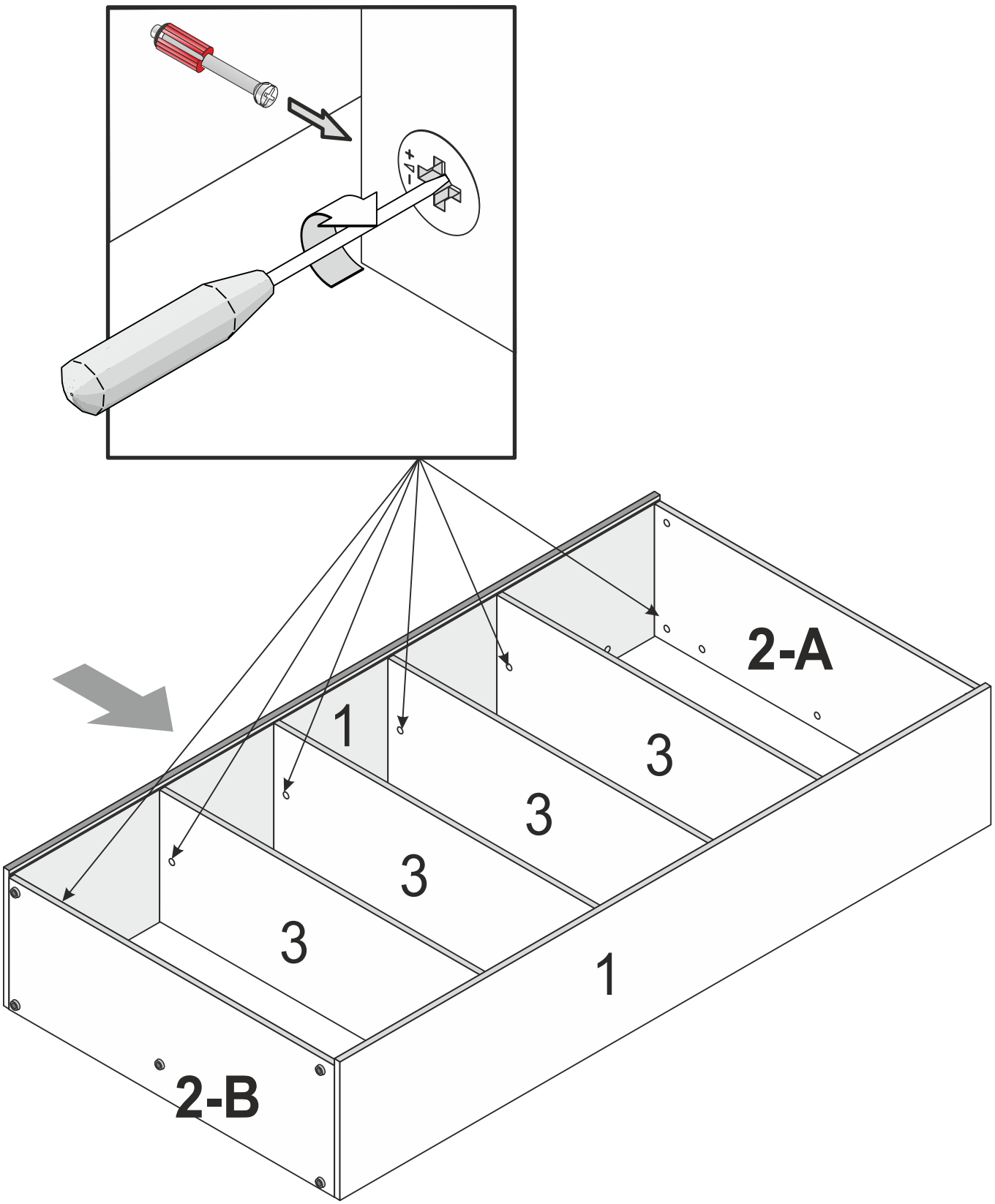

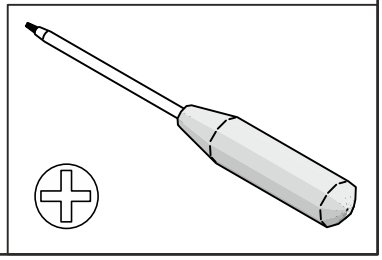

10

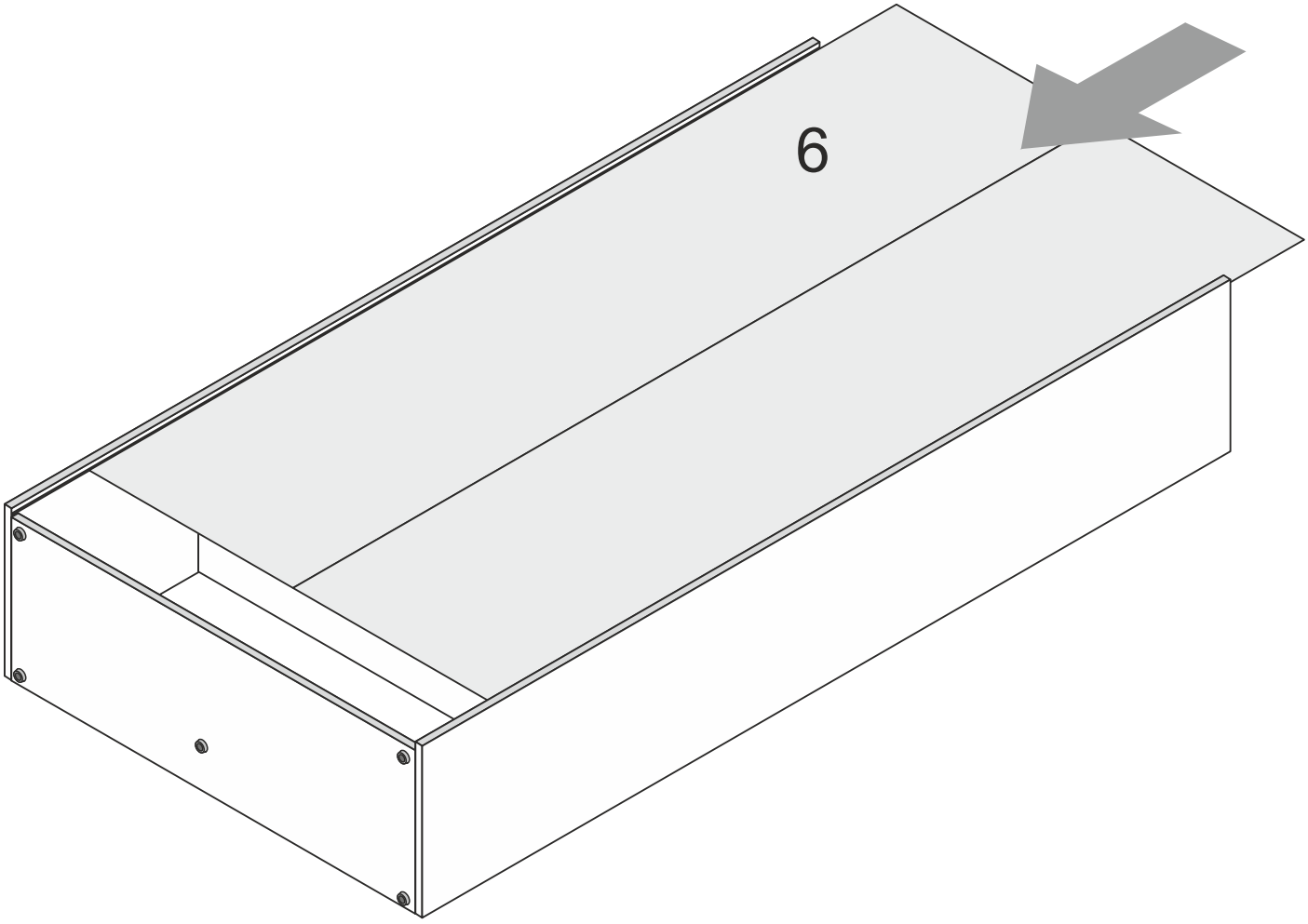

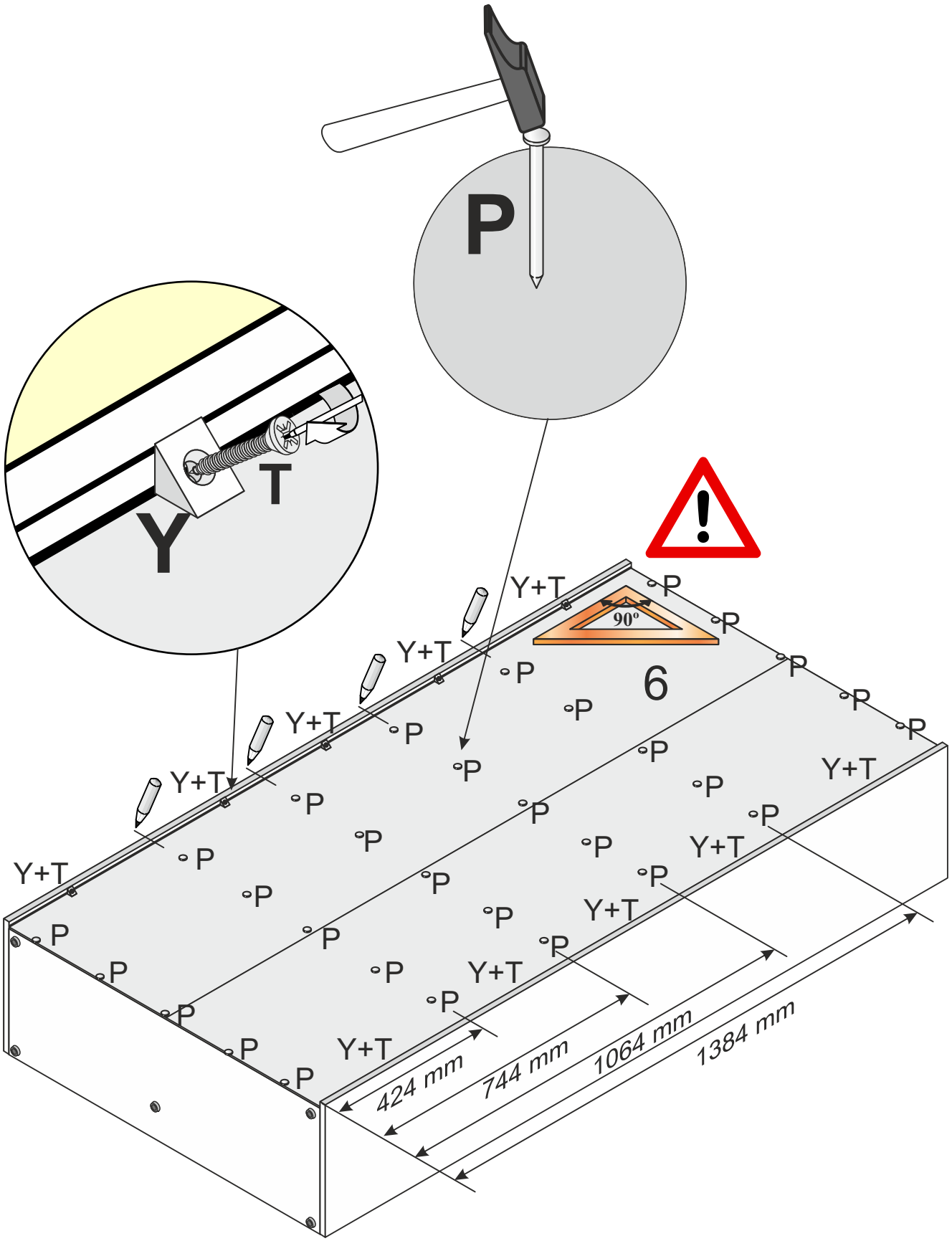

Y x 10	**T** x 10	**P** x 30
	4 x 16 mm	20 mm

12

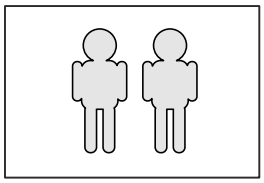

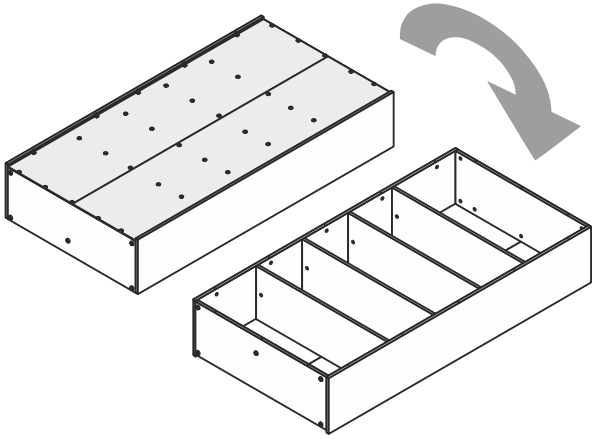

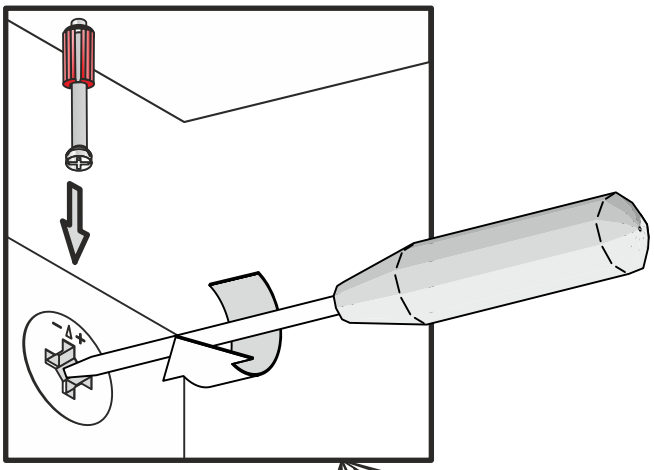

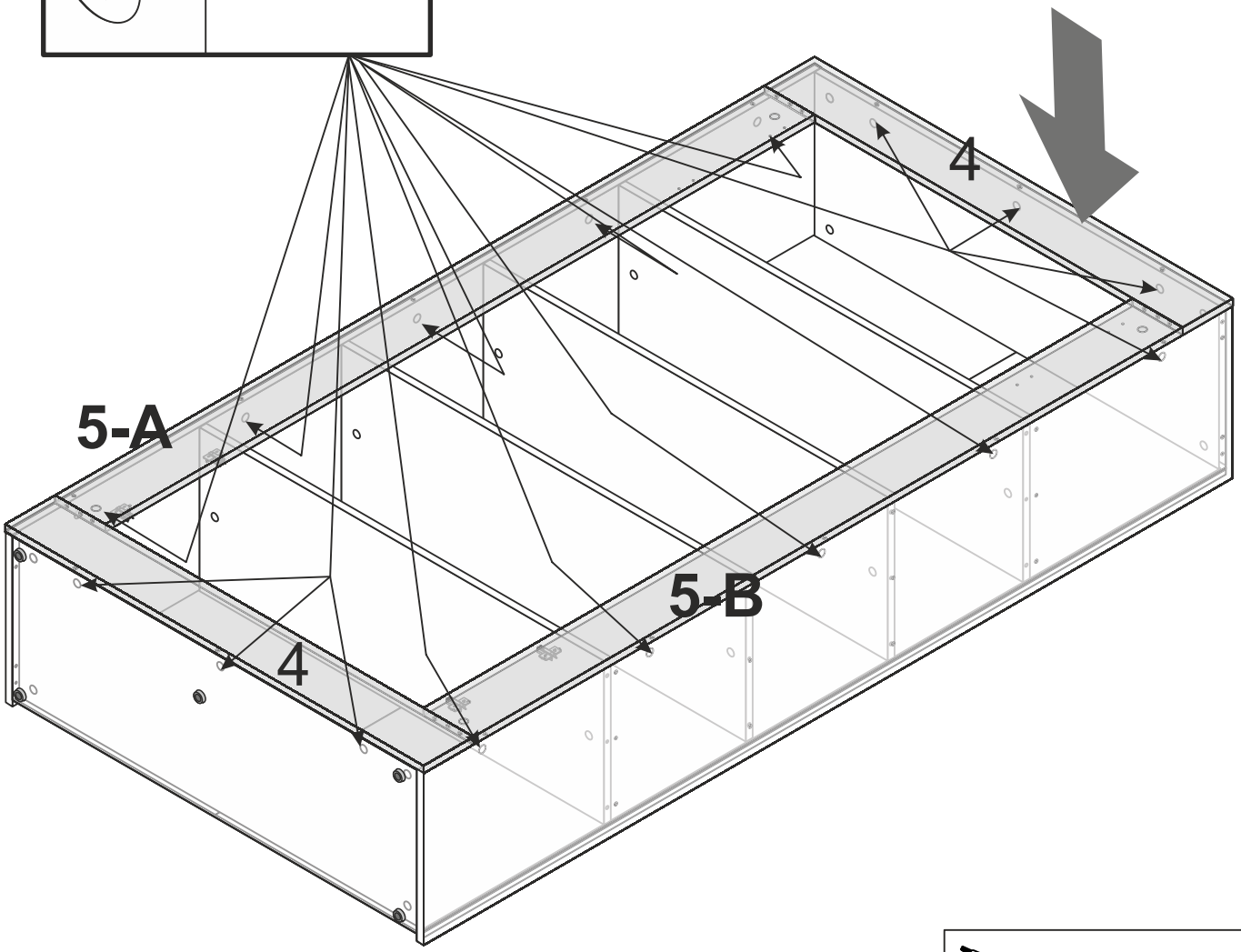

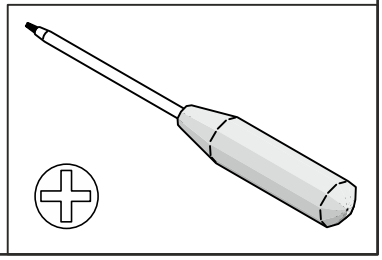

13

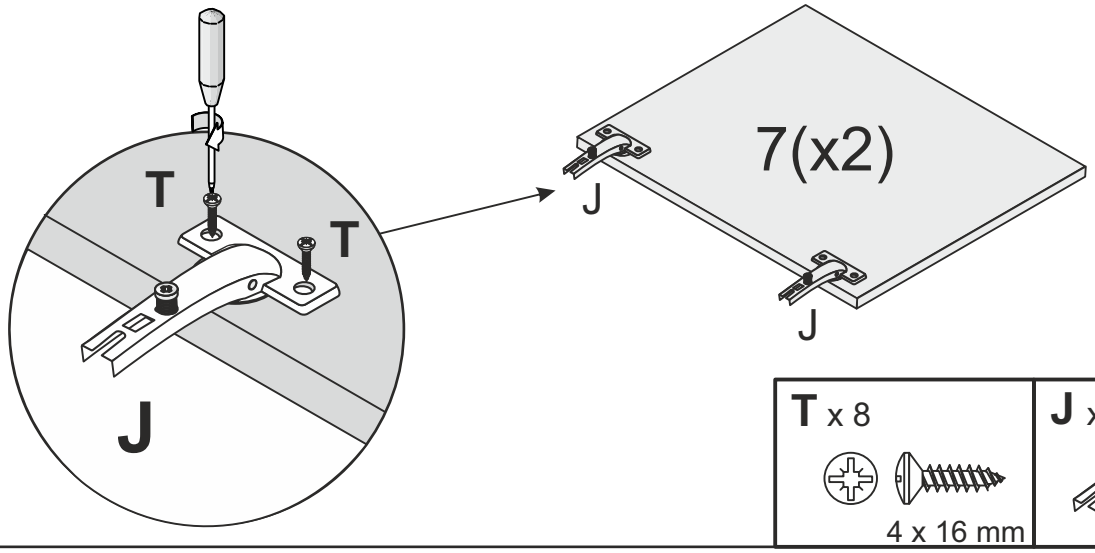

T x 8	J x 4
4 x 16 mm	

14

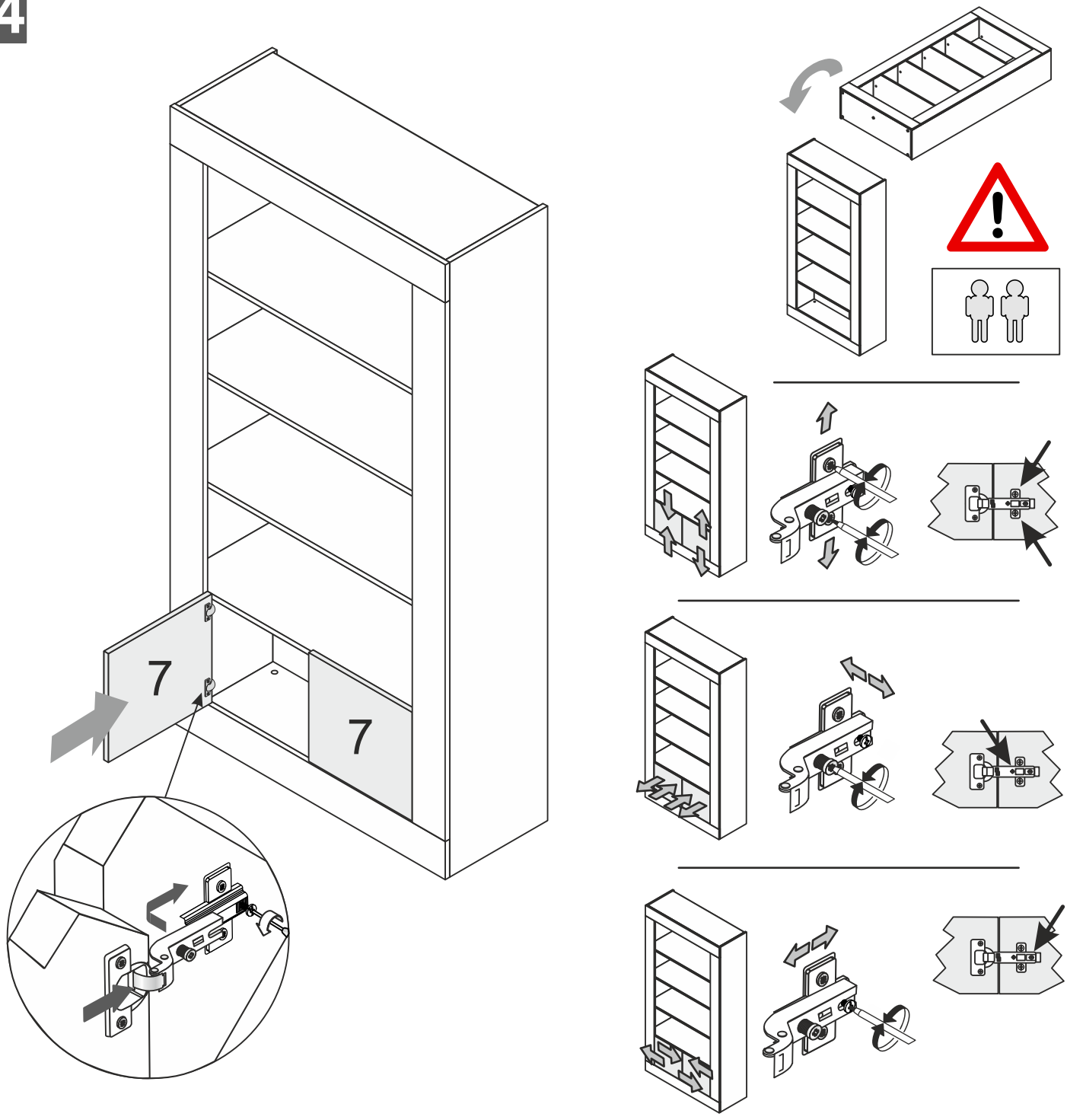

15

ES · USE HERRAJES ADECUADOS PARA EL MATERIAL DE LAS PAREDES DE TU CASA
EN · USE FIXING DEVICES SUITABLE FOR THE WALLS IN YOUR HOME
FR · UTILISEZ DES FIXATIONS ADAPTÉES AU MATÉRIAU DU MUR
PT · UTILIZE FERRAGENS ADEQUADAS ÀS PAREDES DA SUA CASA
IT · USA SISTEMI DI FISSAGGIO ADATTI ALLE PARETI DELLA TUA CASA
DE · BEFESTIGUNGSBESCHLÄGE BENUTZEN, DIE FÜR DIE HEIMISCHEN WÄNDE GEEIGNET SIND
GR · ΧΡΗΣΙΜΟΠΟΙΉΣΤΕ ΕΞΑΡΤΉΜΑΤΑ ΣΤΕΡΈΩΣΗΣ ΚΑΤΆΛΛΗΛΑ ΓΙΑ ΤΟΥΣ ΤΟΊΧΟΥΣ ΤΟΥ ΣΠΙΤΙΟΎ ΣΑΣ

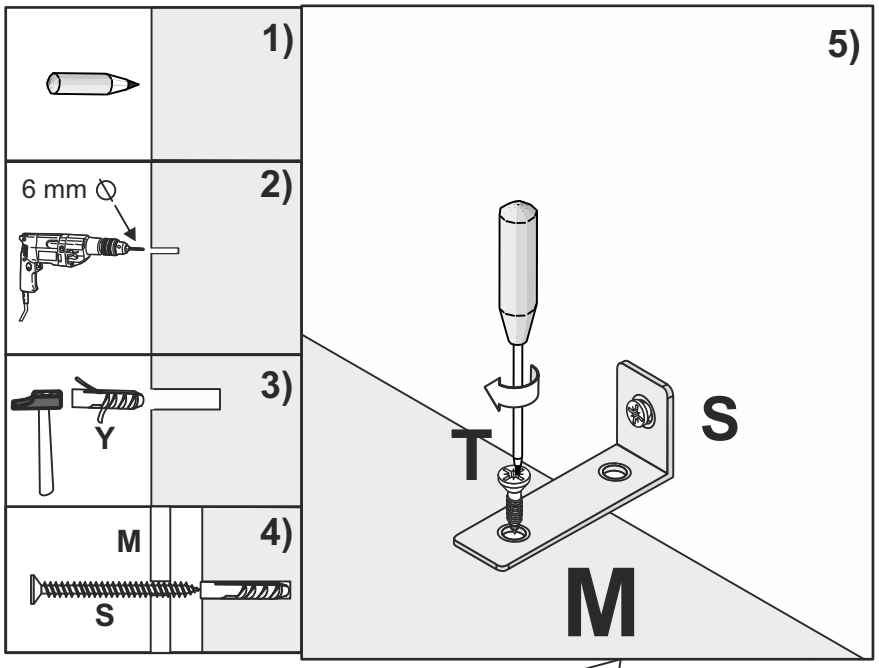

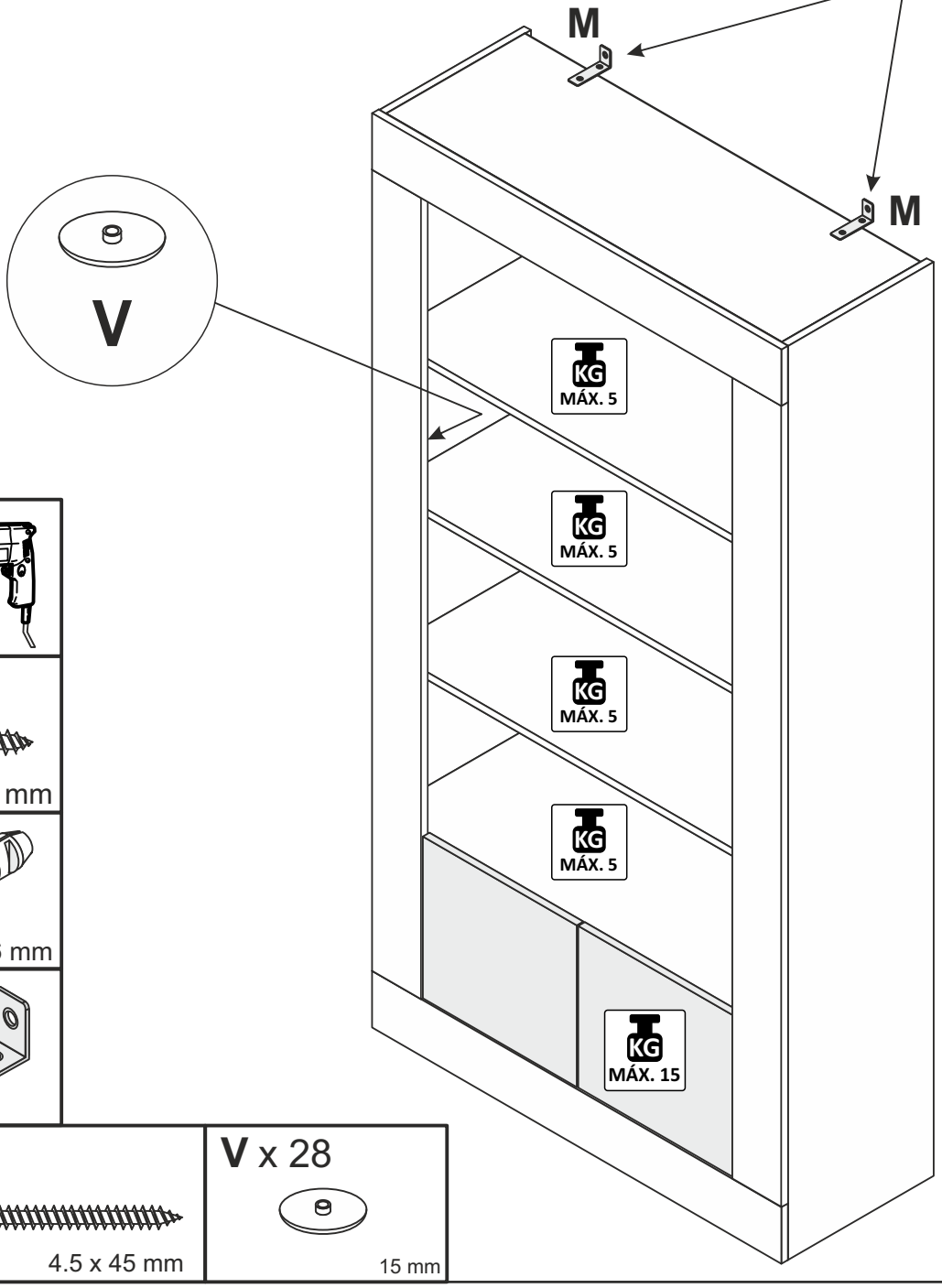

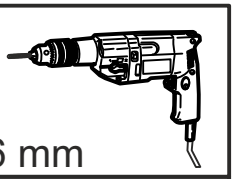
6 mm

T x 2

4 x 16 mm

W x 2

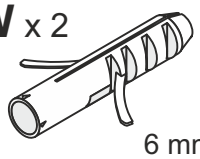
6 mm

M x 2

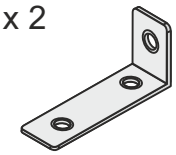

S x 2

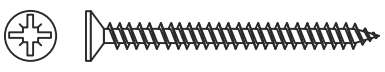
4.5 x 45 mm

V x 28

15 mm

ES

RECOMENDACIONES PARA EL MONTAJE Y PARA EL USO

· Preparar las piezas que constituyen el mueble
· Reagrupar y contar el herraje
· Preparar las herramientas necesarias
· Prepara la zona de montaje
· Realizar el montaje sobre una moqueta para evitar rayar el mueble
· No forzar nunca los ensamblajes

· No colocar cerca de fuentes de calor
· No utilizar paños, trapos o productos de limpieza que puedan rayar la superficie del mueble
· Mueble apto para uso doméstico. Ubicación en el interior de la vivienda

EN

RECOMENDATIONS FOR FITTING AND FOR USE

· Prepare the pieces of furniture to make it up
· Group up and count the iron parts, screws... etc.
· Prepare the necessary tools
· Prepare the fitting place
· Do the fitting on a carpet so you don't damage the furniture
· Never force the fitting

· Do not put near to any sort of heat
· Do not use cloths or cleaning products that could damage the surface of the furniture
· Furniture suitable for domestic use, keep indoors

FR

CONSEILS DE MONTAGE ET POUR L'USAGE

· Identifier les differents panneaux
· Regrouper et compter la quincaillerie
· Munissez-vous de l'outillage necessaire
· Amenagez-vous une zone de montage. La moquette ou une couverture protegera des rayures
· Ne jamais forcer le montage

· Ne pas placer près des sources de chaleur
· N'utiliser pas de chiffons ou des produits de nettoyage qui puissent rayer la superficie du meuble
· Meuble apte pour l'usage domestique, on peut le placer à l'interieur de la maison

PT

AVISO PARA MONTAGEM E PARA USO

· Preparar as peças que compõen o móvel
· Reagrupar e contar as ferragens
· Preparar as ferramentas necessárias
· Prepara o local para a montagem
· Efectuar a montagem sobre una alcatifa para evitar arranhar o móvel
· Nao forár nunca a ensambladura

· Nao colocar perto de fontes de calor
· Nao utilizar panos, trapos ou produtos de limpieza que possam riscar a superficie do móvel
· Móvel apto para o uso doméstico. Colocaçao no interior da vivenda

IT

CONSIGLI PER L'INSTALLAZIONE E L'USO

· Preparate i componenti del mobile per il montaggio
· Ordinate e controllate la quantità della ferramenta
· Preparate gli attrezzi necessari
· Preparate un luogo idoneo al montaggio. Sistemate i componenti su un tappeto per non danneggiare le superfici
· Non forzate mai i componenti

· Non posizionate il mobile vicino a fonti di calore
· Non usate panni abrasivi nè detergenti nè solventi che possano danneggiare le superfici
· Questo prodotto è solo per uso domestico, non professionale. Non adatto per uso all'aperto

DE

MONTAGEHINWEISE UND GEBRAUCHSHINWEISE

· Sortieren und identifizieren Sie die Einzelteile
· Überprüfen Sie die Anzahl der einzelnen Beschlagteile
· Legen Sie das notwendige Werkzeug bereit
· Einen montagebereich freimachen
· Montieren Sie das Möbel auf einem ebenen, weichen, sauberen Untergrund
· Niemals die verbindungen zu stark anziehen

· Nicht neben Wärmequellen platzieren.
· Für die Reinigung verwenden Sie bitte ein weiches Tuch und keinesfalls scharfe oder ätzende Reinigungsmittel.
· Das Möbel ist ausschließlich für den Gebrauch im Haus geeignet.

GR

ΣΥΜΒΟΥΛΈΣ ΣΥΝΑΡΜΟΛΌΓΗΣΗΣ ΚΑΙ ΧΡΉΣΗΣ

· Προετοιμάστε τα μέρη του επίπλου
· Ομαδοποιείστε και μετρείστε τα μικρά μέρη (βίδες, μεντεσέδες…)
· Προετοιμάστε τα εργαλεία που θα χρειαστείτε
· Προετοιμάστε το χώρο συναρμολόγησης
· Μια μοκέτα θα προφύλασσε από γρατζουνιές
· Μη ασκείτε πίεση στην εφαρμογή

· Μη το τοποθετείτε κοντά σε πηγή θερμότητας
· Μη χρησιμοποιείτε πανιά και καθαριστικά που μπορούν να καταστρέψουν την επιφάνεια
· Το έπιπλο έχει κατασκευαστεί για οικιακή χρήση, τοποθετείστε το στο εσωτερικό της οικίας

GARANTÍA - GUARANTEE - GUARANTIE -GARANTIA-GARANZIA-GARANTIE-GARANTISI

ES

· Fabricado en U.E. por FORES DISEÑO S.L. C.I.F: B-12313003 - Ctra.Nac.232; Km 11,1 C.P. 12320 - Sant Jordi (Castellón) SPAIN - el cual garantiza este producto por un periodo de **2 años** a partir de la fecha de compra, contra todo defecto de fabricación.
· Si se encuentra alguna dificultad a la hora del montaje o existe algún defecto en el mueble, puede contactar con nosotros al **964 46 52 22** o por e-mail: **postventa@fores.es** donde gustosamente atenderemos todas sus consultas. HORARIO: de lunes a viernes de 9h a 14h y de 15h a 18h.
· Esta garantía no ampara los defectos producidos por un mal montaje, utilización indebida o mal uso del mueble.
· Es imprescindible conservar el **ticket** de compra y facilitar el **Nº de Control de Calidad (Q.C.)** para cualquier consulta o reclamación.

EN

· Manufactured in Spain by FORES DISEÑO S.L. CIF B-12313003-ctra Nac 232 km 11.1 C.P.12320-Sant Jordi, (Castellón) SPAIN - Guarantee of **2 years** from date of purchase against any fault of production.
· If a difficulty when assembly or a fault in the product is found you can contact us at **(+34) 964 46 52 22** or by email: **postventa@fores.es** where we will be pleased to help you. TIMETABLE: Monday until Friday 9-14h / 15-18h.
· The Guarantee does not cover the faults produced by an incorrect assembly or misuse of the furniture.
· Indispensable to keep the purchase **ticket** and facilitate the **Nº of Quality Control (Q.C.)** for any consult or claim.

FR

· Fabriqué en UE par FORES DISEÑO S.L. CIF B-12313003 – Ctra Nac 232; Km 11,1 CP12320 – Sant Jordi (Castellón) Espagne – Celui ci garantie ce produit pour une période de **2 ans** à partir de la date d'achat, contre tout défaut de fabrication.
· Si vous rencontrez une quelconque difficulté à l'heure du montage ou si il y a un défaut sur le meuble, vous pouvez nous contacter par téléphone au **(+34) 964 46 52 22** ou bien par e-mail à **postventa@fores.es** où nous aurons le plaisir de vous accueillir pour toutes demandes. Nos HORAIRES sont du lundi au vendredi de 9H00 à 14H00 et de 15H00 à 18H00.
· Cette garantie ne couvre pas les défauts résultants d'un mauvais montage, d'une utilisation indue ou d'un mauvais usage du produit.
· Il est indispensable de garder le **ticket** ou facture d'achat et de communiquer **le Numéro de Control Qualité (Q.C.)** pour une quelconque demande ou réclamation.

PT

· Fabricado U.E. por FORES DISEÑO S.L. C.I.F: B-12313003 - Ctra.Nac.232; 11,1 km C.P. 12320 - Sant Jordi (Castellón) ESPANHA - que garante este produto por um período de **2 anos** a partir da data de compra; contra defeitos de fabricação.
· Se você encontrar qualquer dificuldade na montagem ou se houver qualquer defeito no armário, você pode contactar-nos pelos seguintes meios: **(+34) 964 46 52 22** ou por e-mail: **postventa@fores.es** onde será recebido de bom grado para atenderder-mos todas as suas dúvidas. HORÁRIOS: Segunda a sexta-feira das 9h às 14h e 15h às 18h.
· Esta garantia não cobre defeitos causados pela montagem incorreta, uso indevido ou mau trato do produto.
· É essencial manter o **recibo** de compra e facilitar o **Nº Controle de Qualidade (Q.C.)** para quaisquer dúvidas ou reclamações.

IT

· Prodotto in Spagna da: FORES DISEÑO S.L. CIF B-12313003-ctra Nac 232 km 11.1 C.P.12320-Sant Jordi, (Castellón) SPAIN. Garantito **2 Anni** dalla data di acquisto contro ogni difetto di produzione.
· In caso di difficoltà nel montaggio o di mancanza di componenti potete chiamare il **(+34) 964 46 52 22** o inviare email a: **postventa@fores.es** Il servizio è attivo dal Lunedì al Venerdì ore 9:00-14:00 / 15:00-18:00 Saremo lieti di aiutarvi.
· La garanzia non copre difetti o danni dovuti a montaggio scorretto o ad uso improrio del prodotto.
· La garanzia é valida solo in presenza dello **scontrino di acquisto** e del **Nº di controllo qualità (Q.C.)** presente nella confezione

DE

· Hergestellt in Spanien von FORES DISEÑO S.L. CIF B-12313003-ctra Nac 232 km 11.1 CP12320-Sant Jordi (Castellón) SPANIEN - Garantie von **2 Jahren** ab kaufdatum gegen jede störung der produktion.
· Wenn Sie irgendwelche schwierigkeiten bei der montage zu finden oder es irgendeinen defekt in dem schrank, können sie uns unter **(+34) 964 46 52 22** oder per email an: **postventa@fores.es**, wo wir gerne besuchen, um alle Ihre Fragen. ÖFFNUNGSZEITEN: Montag bis Freitag von 9h bis 14h und 15h bis 18h.
· Diese Garantie gilt nicht für Mängel, die durch unsachgemäße Installation, unsachgemäße Behandlung und Verwendung des Geräts verursacht werden.
· Unentbehrlich, um den **Kauf Ticket** behalten und erleichtern die Anzahl der **Qualitätskontrollzahl (Q.C.)** für alle zu konsultieren oder Anspruch.

GR

· Κατασκευάζεται στην Ισπανία από CIF B-12313003-Ctra Nac 232 χλμ 11.1 CP12320-Sant Jordi, στην Ισπανία - Η εγγύηση ισχύει για **2 έτη** από την αρχική ημερομηνία αγοράς και καλύπτει ελαττωματικά υλικά ή ελαττωματική κατασκευή του προϊόντος.
· Σε περίπτωση δυσκολίας σας κατά την συναρμολόγηση ή πιθανής βλάβης στο προϊόν, μπορείτε να επικοινωνήσετε μαζί μας στο **(+34) 964 46 52 22** ή μέσω email: **postventa@fores.es** Θα χαρούμε να σας βοηθήσουμε. ΗΜΈΡΕΣ & ΏΡΕΣ ΕΞΥΠΗΡΈΤΗΣΗΣ: Δευτέρα έως Παρασκευή 9:00-14:00 & 15:00-18:00.
· Η εγγύηση δεν καλύπτει τις βλάβες που προέρχονται από λάθη στην συναρμολόγηση ή την μη ορθολογική χρήση των επίπλων.
· Είναι απαραίτητο να κρατήσετε την **απόδειξη αγοράς** του προϊόντος και τον **αριθμό ποιοτικού ελέγχου (Q.C.)**, ώστε να διευκολύνετε οποιαδήποτε διαδικασία αίτησης ή συμβουλής χρειαστείτε.

Nº de Control de Calidad (Q.C.):
Nº of Quality Control (Q.C.):
Nº de Contrôle Qualité (Q.C.):
Nº de Controle de Qualidade (Q.C.):
Nº di Controllo qualità (Q.C.):
Qualitätskontrollzahl (Q.C.):
Ποιοτικός έλεγχος Αριθμός (Q.C.):

GUARDE ESTE NÚMERO
SAVE THIS NUMBER
SAUVEZ CE NUMÉRO
GUARDE ESTE NÚMERO
SALVA QUESTO NUMERO
SPEICHERN SIE DIESE NUMMER
ΦΥΛΑΞΤΕ ΑΥΤΟ ΤΟ ΑΡΙΘΜΟ

Q.C.
00000.19

Forés®
... con madera de hogar!

ESTANTERÍA - BOOKCASE - ÉTAGÈRE - PRATELEIRA - SCAFFALE - BÜCHERGESTELL - ΡΑΦΙΈΡΑ

191308