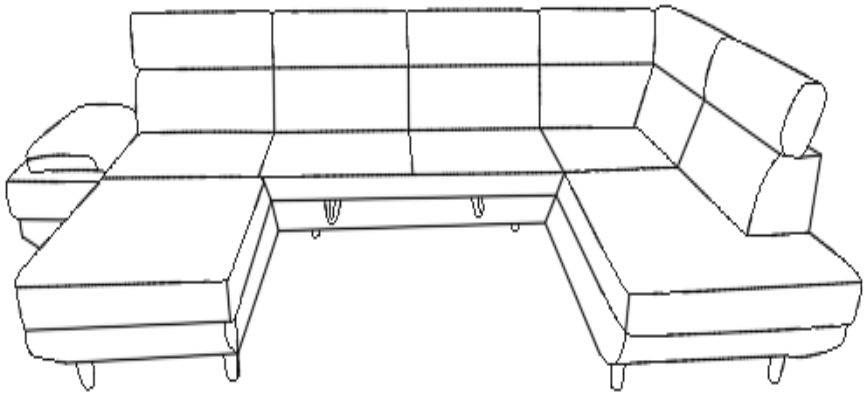

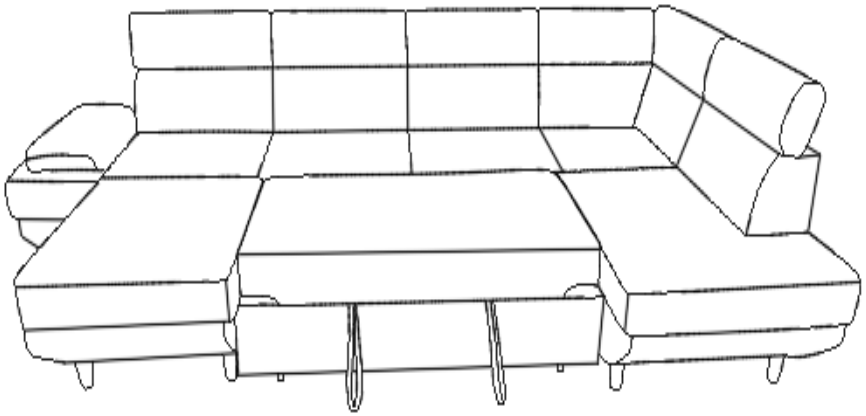

L132FCU(ANGLE A GAUCHE/RIGHT ANGLE)

INSTRUCTION D'ENTRETIEN

-ASPIRER RÉGULIÈREMENT

-STOCKER DANS UN ENDROIT SEC .

CONSEILS DE MONTAGE:

-POUR LE MONTAGE,POSER LES DIFFÉRENTS ÉLÉMENTS SUR UNE SURFACE QUI NE LES ENDOMMAGENT PAS.

-AVANT LA PREMIÈRE UTILISATION,VÉRIFIER BIEN QUE LES VIS SOIENT BIEN TOUTES SERREES.

-NE JAMAIS UTILISER DE PRODUITS ABRASIF:POUDRE,LAINE D'ACIER,SOLVANT

-NE PAS MOUILLER.

-NE JAMAIS FORCER LES ASSEMBLAGES.

-RESSERRER LES VIS APRÈS QUELQUES TEMPS D'USAGE.

-GARDER VOTRE NOTICE DE MONTAGE,SI UNE PIECE VENAIT A MANQUER,ELLE SERAIT LE PLUS CLAIR MOYEN DE COMMUNIQUER AVEC VOTRE REVENDEUR.

TETIERE DE LA MERIDENNE A（2PCS）	TETIERE DE LA MERIDENNE B（2PCS）	TETIERE DE LA MERIDENNE C（1PC）	TETIERE DE LA MERIDENNE D(1PC)
PIEDS E（4PCS）	F(14PCS)	VIS G（16PCS）	PIEDS H(14PCS)

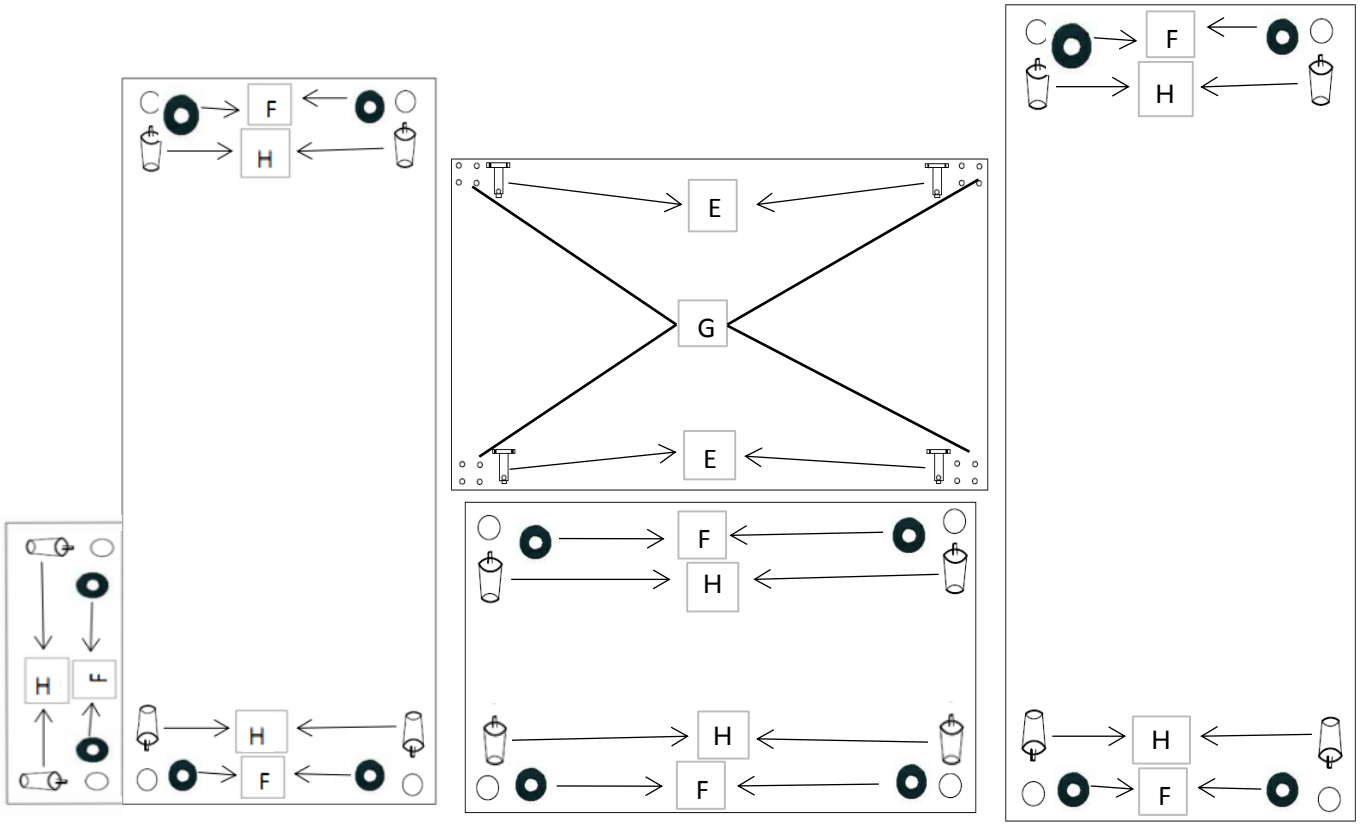

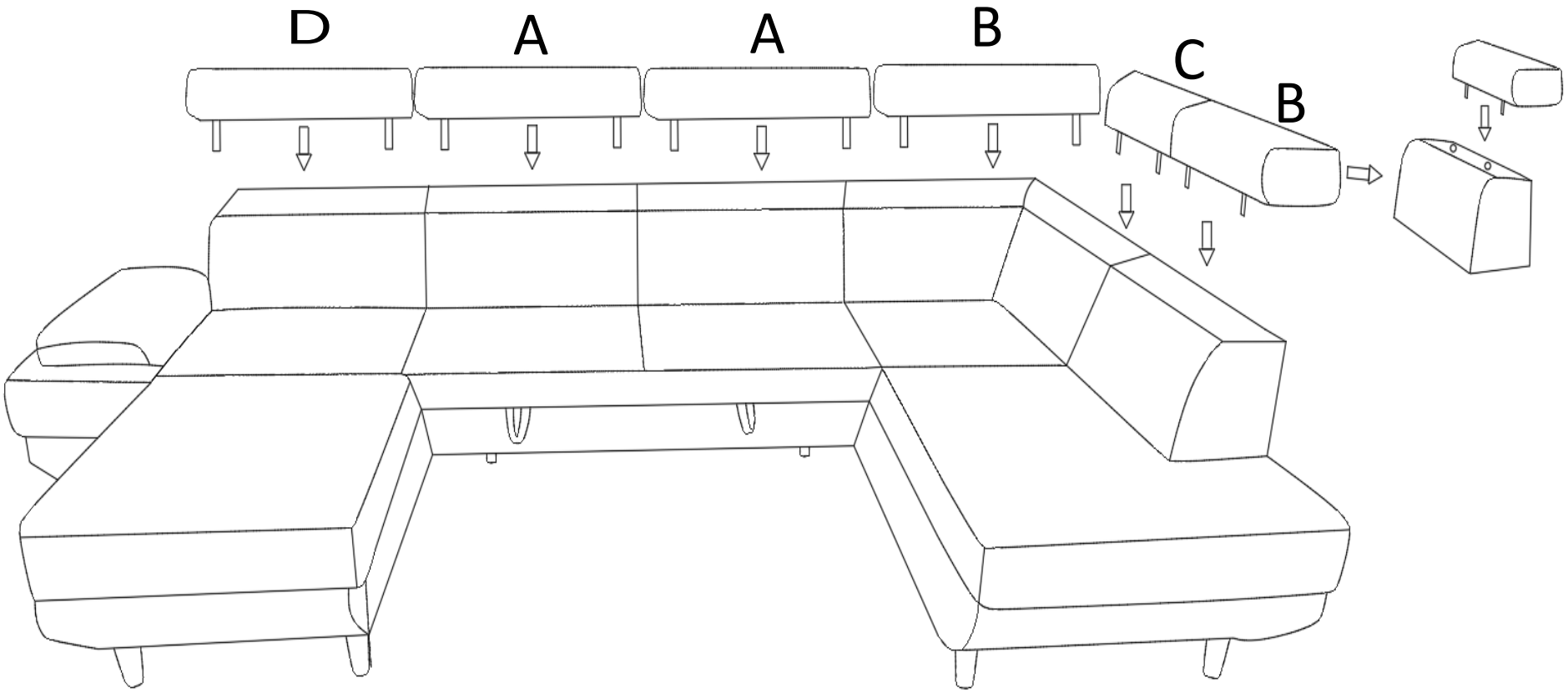
D
A
A
B
C
B

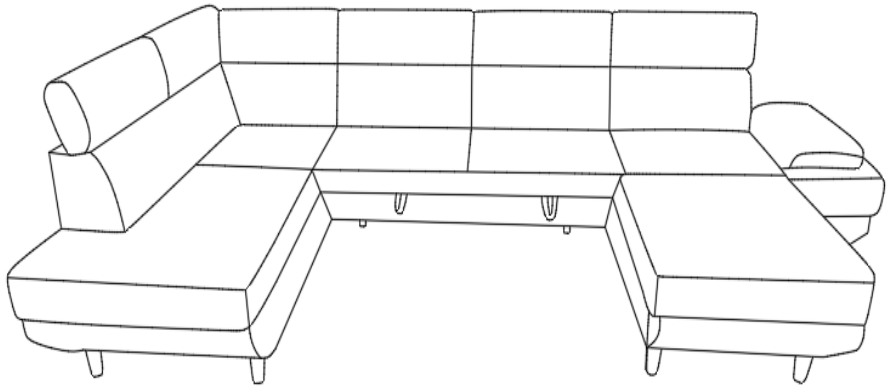

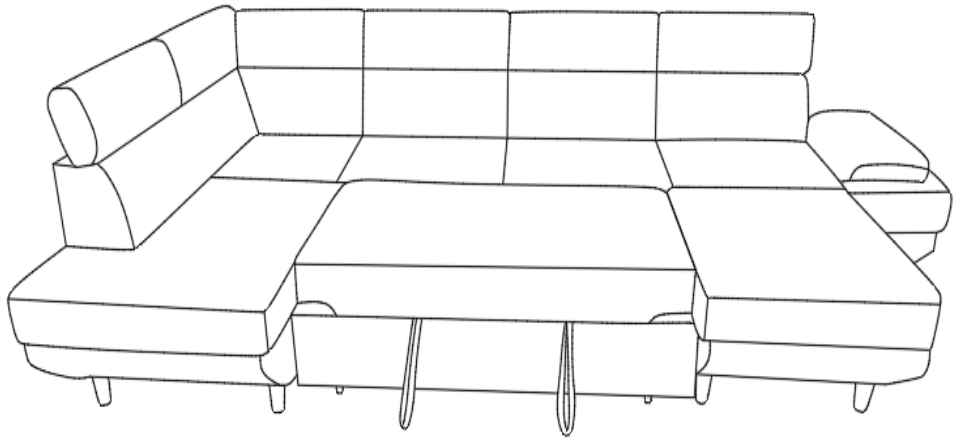

L132FCU(ANGLE A GAUCHE/LEFT ANGLE)

INSTRUCTION D'ENTRETIEN

-ASPIRER RÉGULIÈREMENT

-STOCKER DANS UN ENDROIT SEC .

CONSEILS DE MONTAGE:

-POUR LE MONTAGE,POSER LES DIFFÉRENTS ÉLÉMENTS SUR UNE SURFACE QUI NE LES ENDOMMAGENT PAS.

-AVANT LA PREMIÈRE UTILISATION,VÉRIFIER BIEN QUE LES VIS SOIENT BIEN TOUTES SERREES.

-NE JAMAIS UTILISER DE PRODUITS ABRASIF:POUDRE,LAINE D'ACIER,SOLVANT

-NE PAS MOUILLER.

-NE JAMAIS FORCER LES ASSEMBLAGES.

-RESSERRER LES VIS APRÈS QUELQUES TEMPS D'USAGE.

-GARDER VOTRE NOTICE DE MONTAGE,SI UNE PIECE VENAIT A MANQUER,ELLE SERAIT LE PLUS CLAIR MOYEN DE COMMUNIQUER AVEC VOTRE REVENDEUR.

TETIERE DE LA MERIDENNE A（2PCS）	TETIERE DE LA MERIDENNE B（2PCS）	TETIERE DE LA MERIDENNE C（1PC）	TETIERE DE LA MERIDENNE D(1PC)
PIEDS E（4PCS）	F(14PCS)	VIS G（16PCS）	PIEDS H(14PCS)

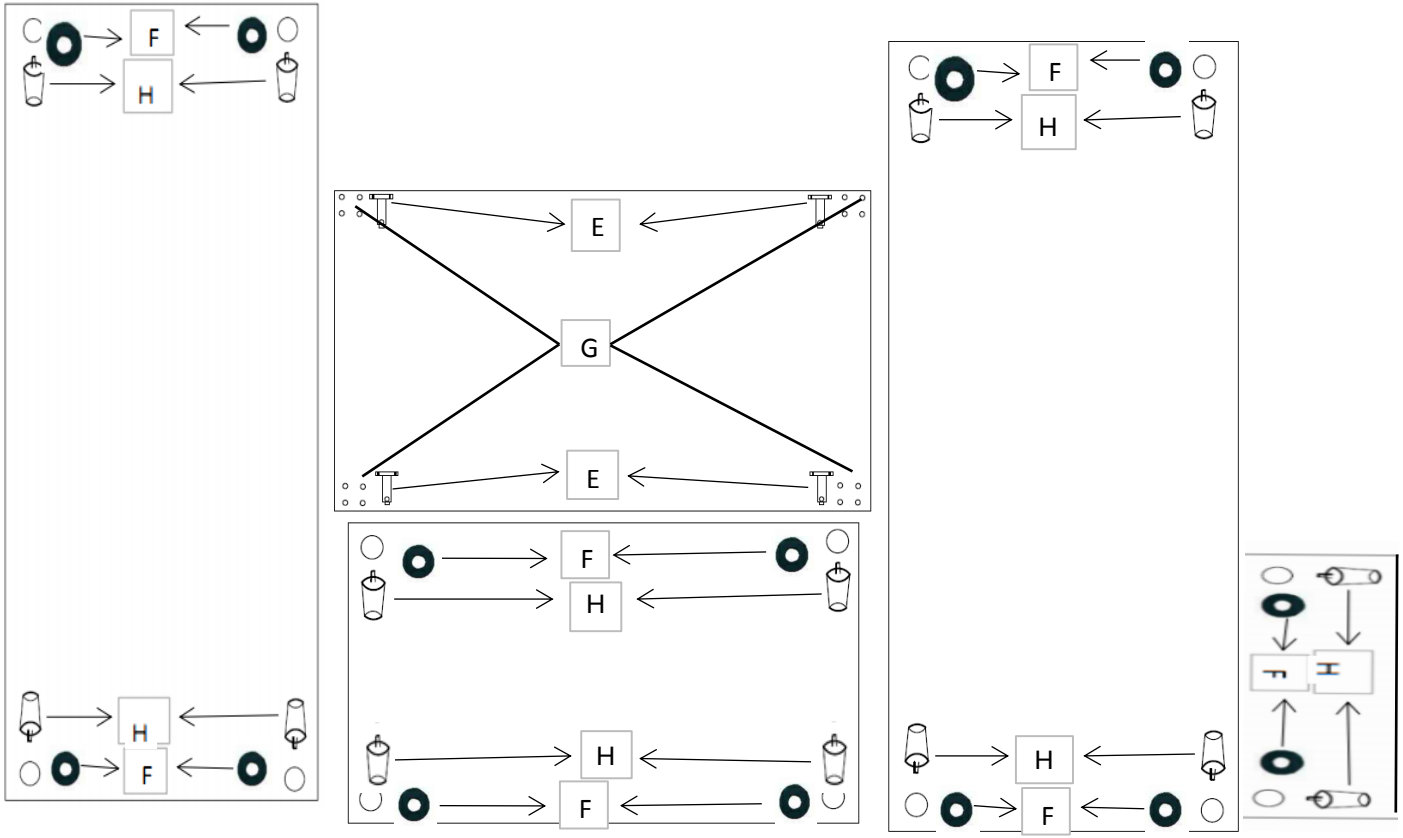

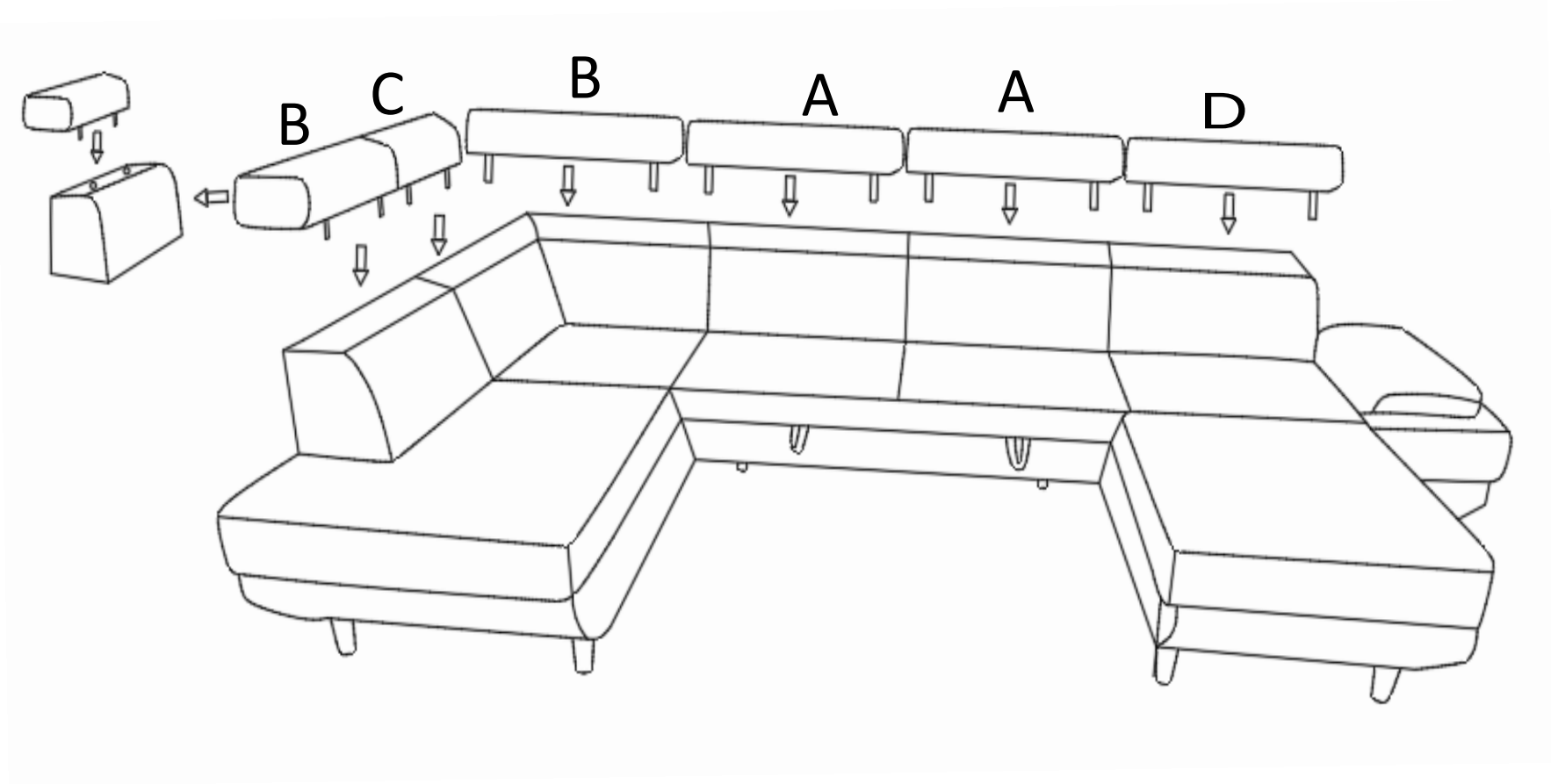
B
C
B
A
A
D